LICENCJA / LICENSE: CERN-OHL-W v2
Ten schemat oraz projekt wiązki są udostępniane przez SCALMAX Paweł Popławski na licencji CERN Open Hardware Licence v2 - Weakly Persistent.
This schematic and wiring design are licensed by SCALMAX Paweł Popławski under the CERN-OHL-W v2.
Więcej informacji / Full license text: https://ohwr.org/cernohl

2. Rozszerzone ostrzeżenie (Safety Disclaimer)
Przy projektach CNG oprogramowanie to tylko połowa sukcesu – fizyczne połączenia są krytyczne. Dodaj:

? UWAGA / WARNING:
Projekt dotyczy układu sterowania w instalacji gazowej CNG. Błędny montaż wiązki lub uszkodzenie izolacji może prowadzić do pożaru lub wybuchu. Autor nie ponosi odpowiedzialności za szkody powstałe w wyniku wykorzystania niniejszej dokumentacji.
This design involves CNG gas systems. Improper wiring may lead to fire or explosion. The Author shall not be held liable for any damages resulting from the use of this documentation. BUILD AT YOUR OWN RISK.

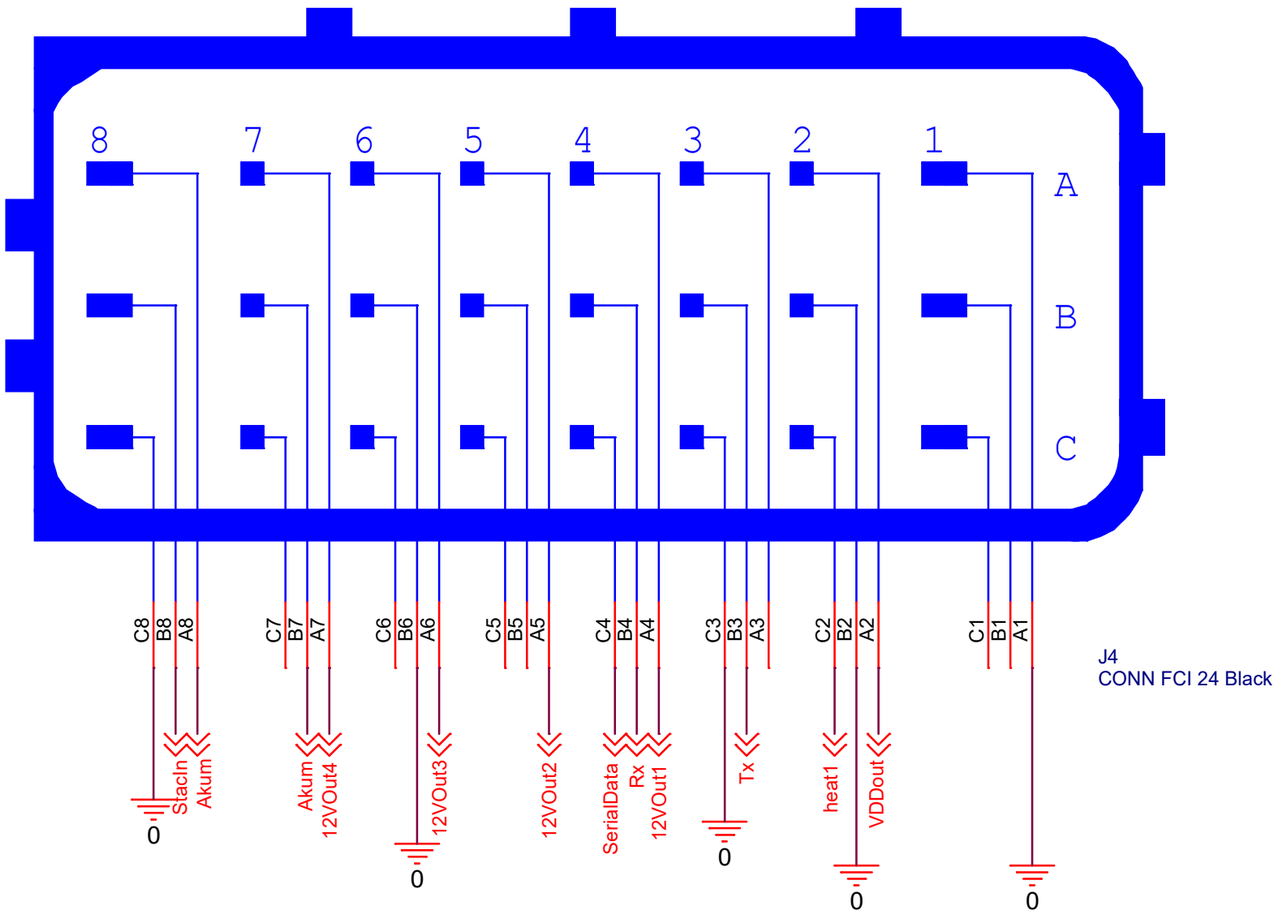

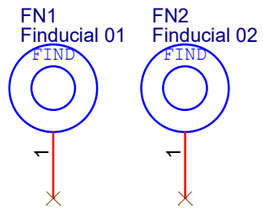

Scalmax Paweł Popławski
ul. Gen. Józefa Bema 97/92
15-370 Białystok, podlaskie
NIP: 542-25-86-976

DESIGNER: P. Poplawski K. Sokolowski	Design Title: SM076 Reducer Controller
DRAWN: K. Sokolowski	
CHECKED: <Checked>	Page Title: Connector
APPROVED: <Approved>	
Size A4	Document Number Open Source Hardware, License: CERN-OHL-W v2 — Rev 4
Date: Wednesday, October 05, 2022	Sheet 1 of 1